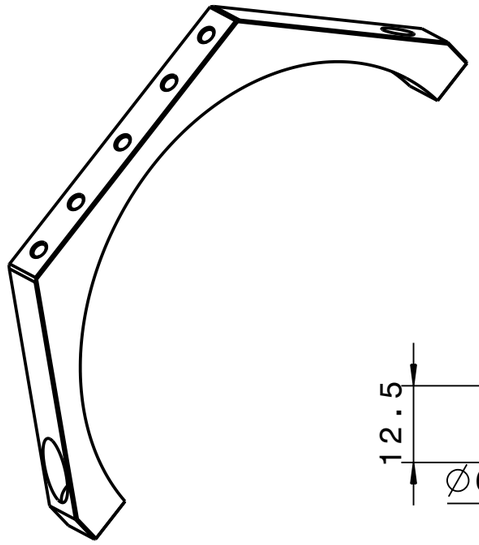

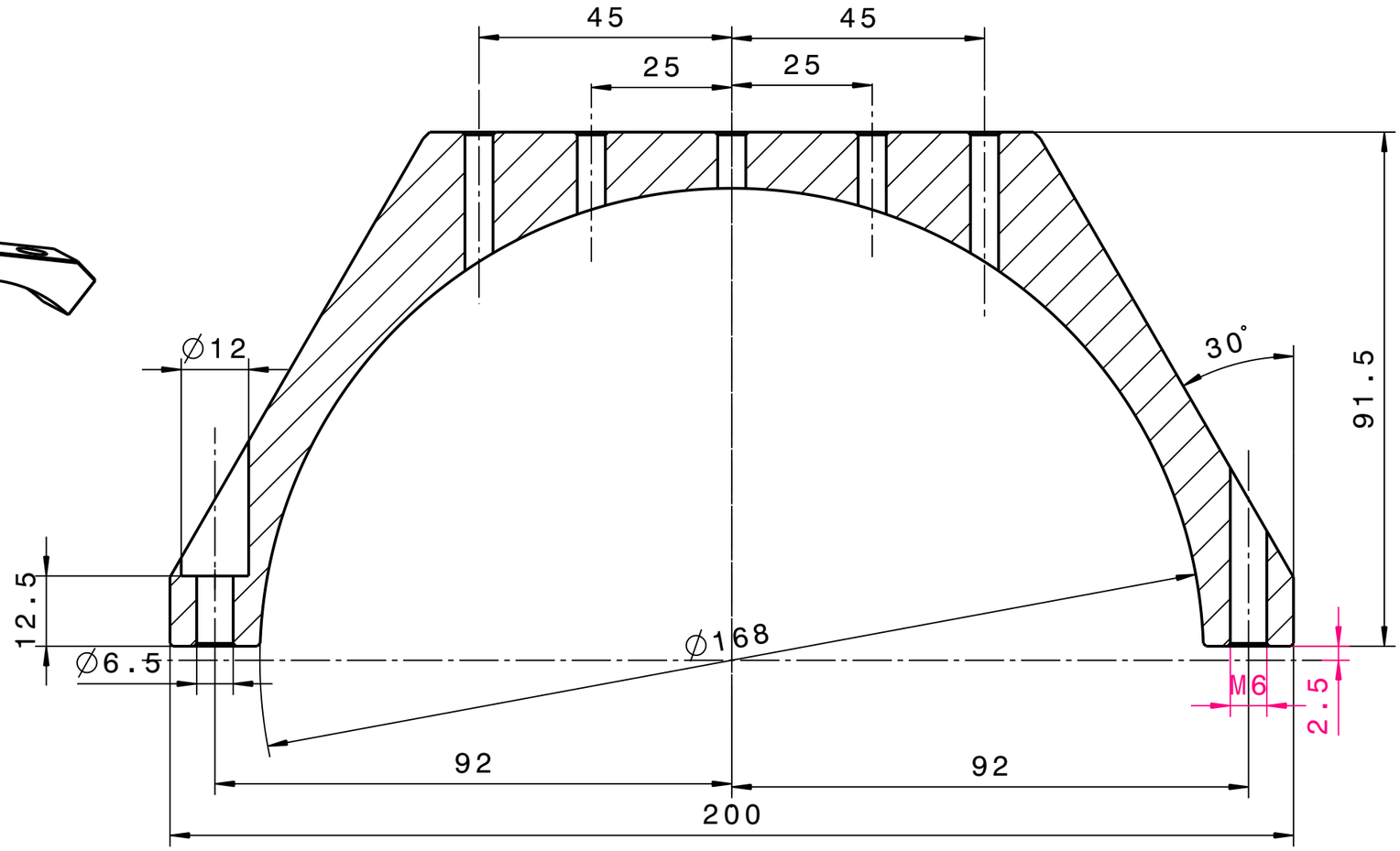

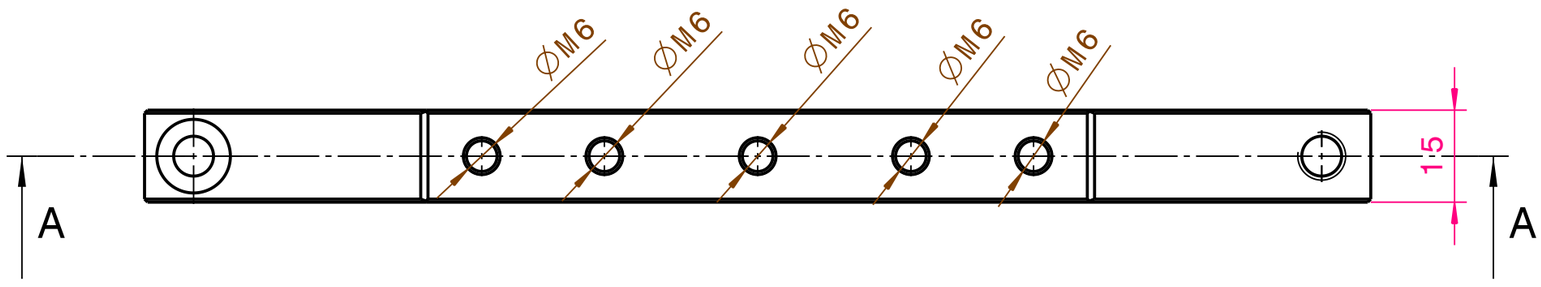

(Verwendungsbereich)				(Zul. Abw.)		(Oberfl.)	Maßstab 1:1	Gewicht 0,15 kg
							AlMg3	
					Datum	Name	Benennung	
				Bearb.	051220	bg	Rohrschelle 166	
				Gepr.	XXX	XXX		
				Norm				
							Zeichnungsnummer XXX	Blatt 1/1
								Blätter
Zust.	˜ nderung	Datum	Nam.	Ursprung			Ersatz für:	Ersatz durch: