ＦＣ－１００ＤＦ　ＦＣ－３５レデューサー０．６６×システム

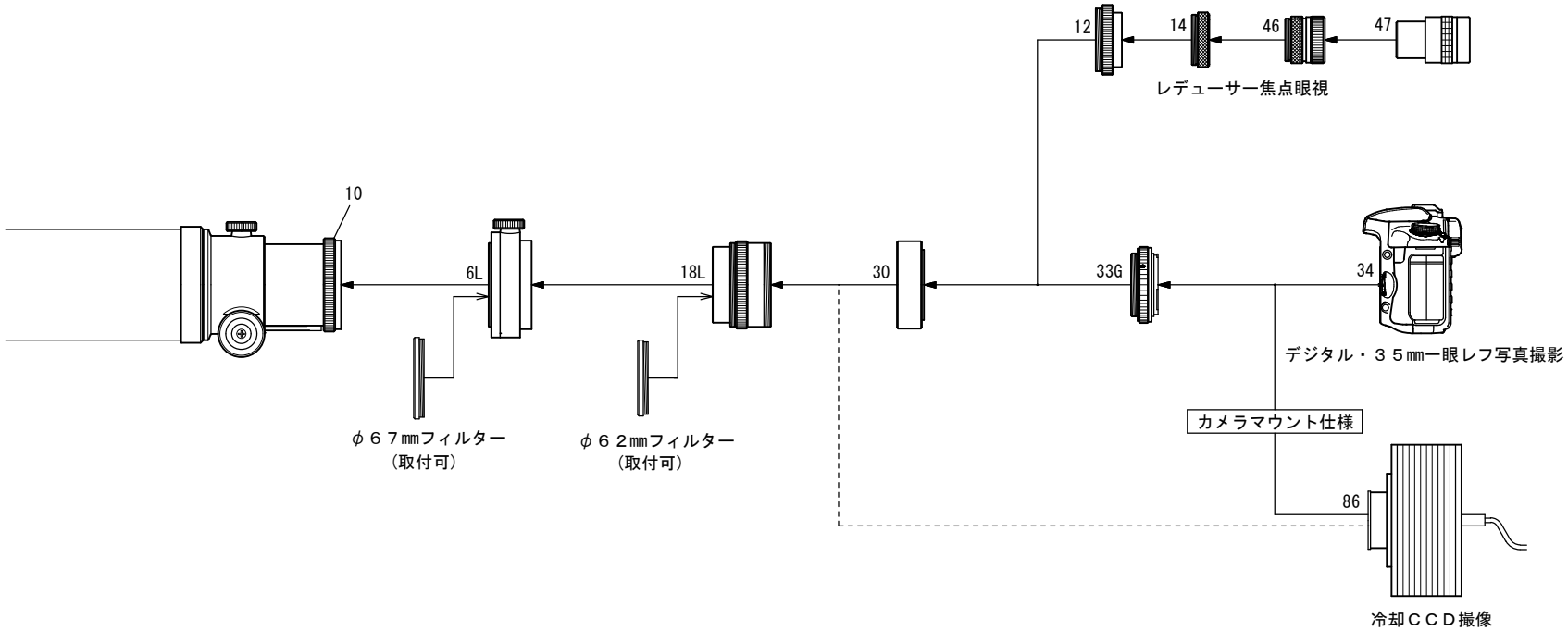

（鏡筒付属品）

10.　Ｆ－50.8ＡＤ取付リング [KP19001]

14.　アイピースアダプター接続環(短) [KP00103]

46.　31.7アイピースアダプター[KP00101]

（オプション部品）

6L.　カメラ回転装置(TSA-102) [KA23200]

12.　眼視アダプター(CCA-250) [KP86005]

18L.　FC-35レデューサー0.66× [KA31580N]

30.　ＣＡリング100Ｄ [KA19202]

33G.　カメラマウントＤＸ－ＷＲ(EOS) [KA01251]

　　カメラマウントＤＸ－ＷＲ(Nikon) [KA01255]

34.　デジタル一眼レフカメラ・３５㎜一眼レフカメラ(Canon-EOS,Nikon)

47.　31.7アイピース

86.　冷却ＣＣＤカメラ

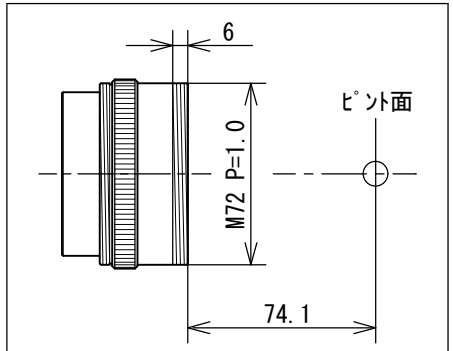

▲バックフォーカス図

＊　No.34 デシタル一眼レフカメラ・３５㎜一眼レフカメラは、機種によって取り付かない場合があります。
　　また、Canon-EOS、Nikon以外のカメラの取り付けについては、当社へお問い合わせ下さい。

＊　No.86 冷却ＣＣＤカメラを直接レデューサーに取り付ける場合は、バックフォーカス図を参考に取付リングを製作して下さい。

＊　No.18L FC-35レデューサー0.66×にφ62㎜、No.6L カメラ回転装置(TSA-102)にφ67㎜のフィルターを取り付けることが出来ます。
　　また、フィルターを使うとゴーストが発生する場合があります。

2013.11.20制作　（株）高橋製作所