A-A (1 : 1.5)

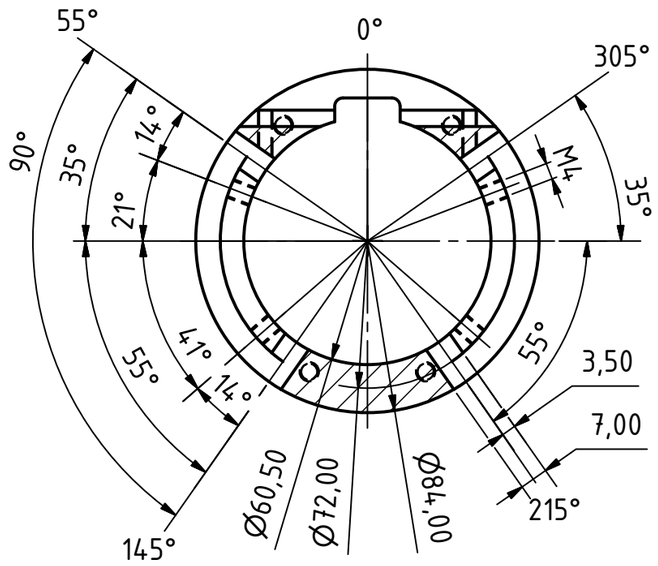

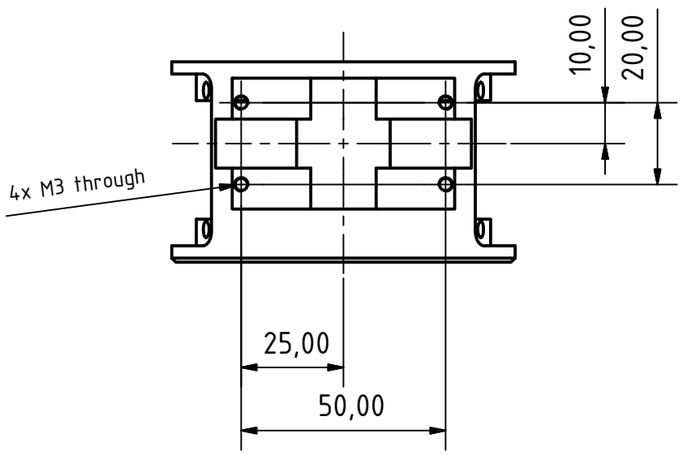

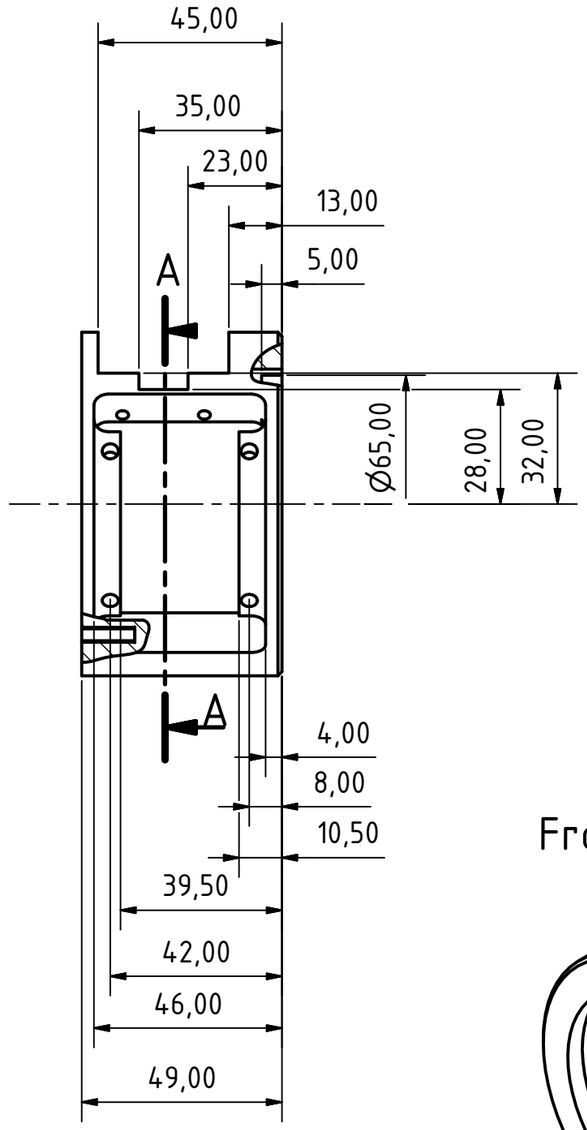

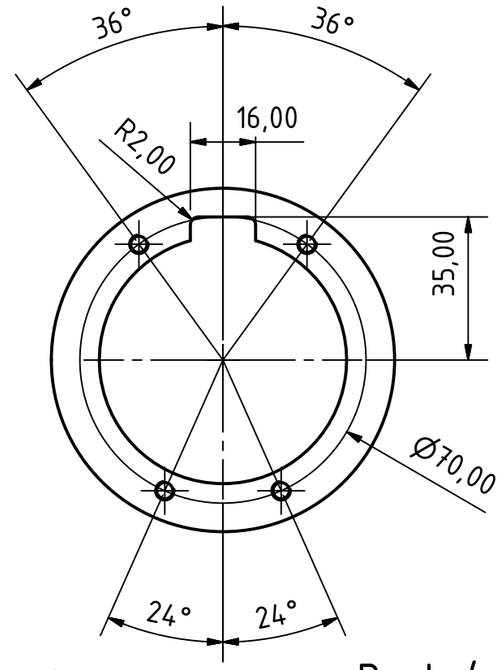

Front (1 : 1.5)

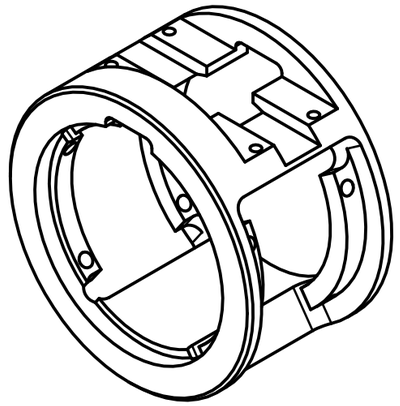

Back (1 : 1.5)

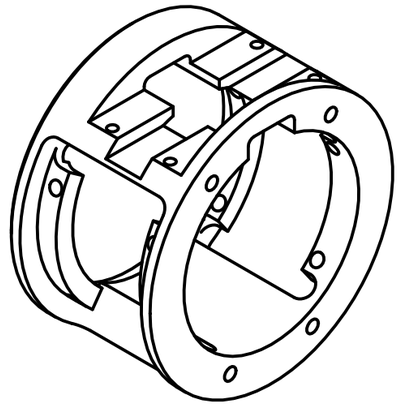

1 pcs ALU Anodized black

					Datum	Name
				Gezeichnet	20.10.2017	Teppan C.
				Kontrolliert		
				Norm		
Status	Änderungen	Datum	Name			

Octo OAZ main housing

Octo_Gehäuse

1

A3